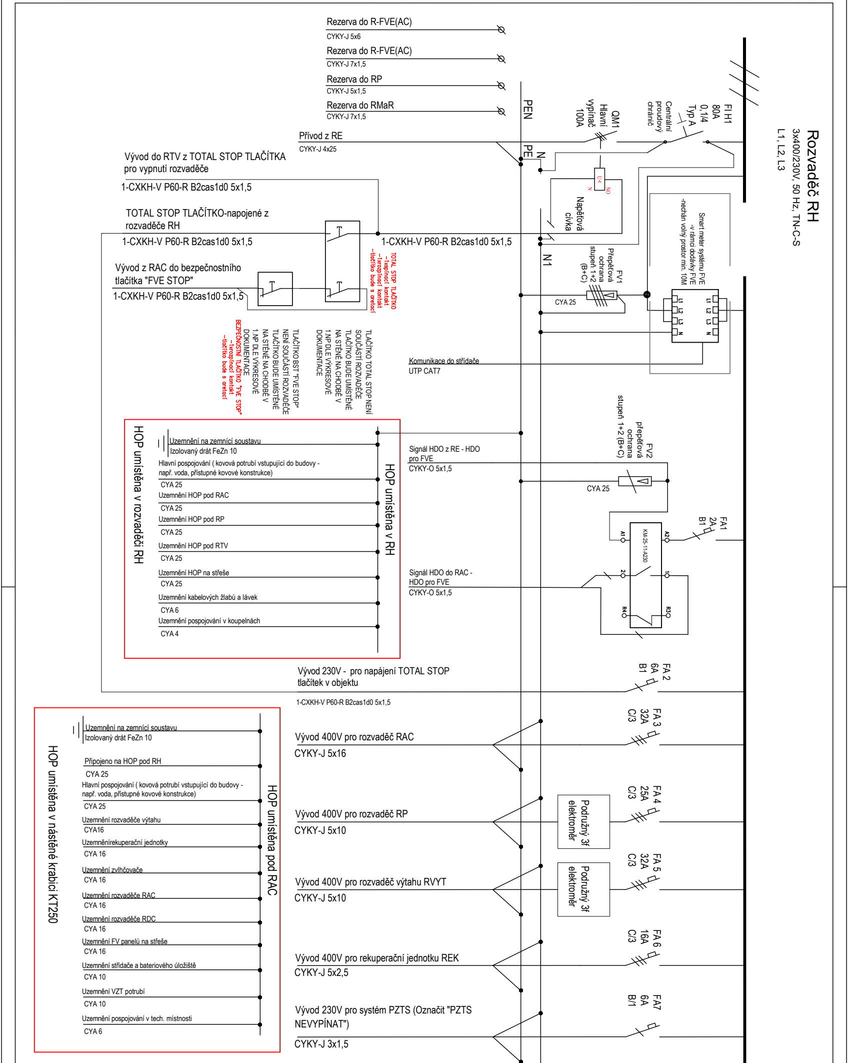
Rozvaděč RH
3x400/230V, 50 Hz, TN-C-S
L1, L2, L3
FI H1
80A
0,1/4
Typ A
Centrální
proudový
chránič
QM1
Hlavní
vypínač
100A
PEN
PE
N
N1
U<
N
NO
Napěťová
cívka
Smart meter systému FVE
-v rámci dodávky FVE
-nechán volný prostor min. 10M
L1 L2 L3 N
L1 L2 L3 N
FV1
Přepěťová
ochrana
stupeň 1+2
(B+C)
CYA 25
Rezerva do R-FVE(AC)
CYKY-J 5x6
Rezerva do R-FVE(AC)
CYKY-J 7x1,5
Rezerva do RP
CYKY-J 5x1,5
Rezerva do RMaR
CYKY-J 7x1,5
Přívod z RE
CYKY-J 4x25
Vývod do RTV z TOTAL STOP TLAČÍTKA
pro vypnutí rozvaděče
1-CXKH-V P60-R B2cas1d0 5x1,5
TOTAL STOP TLAČÍTKO-napojené z
rozvaděče RH
1-CXKH-V P60-R B2cas1d0 5x1,5
1-CXKH-V P60-R B2cas1d0 5x1,5
Vývod z RAC do bezpečnostního
tlačítka "FVE STOP"
1-CXKH-V P60-R B2cas1d0 5x1,5
TOTAL STOP TLAČÍTKO
-1xspínací kontakt
-1xrozpínací kontakt
-tlačítko bude s aretací
TLAČÍTKO TOTAL STOP NENÍ
SOUČÁSTÍ ROZVADĚČE
TLAČÍTKO BUDE UMÍSTĚNÉ
NA STĚNĚ NA CHODBĚ V
1.NP DLE VÝKRESOVÉ
DOKUMENTACE
TLAČÍTKO BST "FVE STOP"
NENÍ SOUČÁSTÍ ROZVADĚČE
TLAČÍTKO BUDE UMÍSTĚNÉ
NA STĚNĚ NA CHODBĚ V
1.NP DLE VÝKRESOVÉ
DOKUMENTACE
BEZPEČNOSTNÍ TLAČÍTKO "FVE STOP"
-1xrozpínací kontakt
-tlačítko bude s aretací
Komunikace do střídače
UTP CAT7
HOP umístěna v rozvaděči RH
HOP umístěna v RH
Uzemnění na zemnící soustavu
Izolovaný drát FeZn 10
Hlavní pospojování (kovová potrubí vstupující do budovy -
např. voda, přístupné kovové konstrukce)
CYA 25
Uzemnění HOP pod RAC
CYA 25
Uzemnění HOP pod RP
CYA 25
Uzemnění HOP pod RTV
CYA 25
Uzemnění HOP na střeše
CYA 25
Uzemnění kabelových žlabů a lávek
CYA 6
Uzemnění pospojování v koupelnách
CYA 4
FV2
přepěťová
ochrana
stupeň 1+2 (B+C)
CYA 25
Signál HDO z RE - HDO
pro FVE
CYKY-O 5x1,5
FA1
2A
B1
A1
A2
KM-25-11-A230
2
1
R4
R3
Signál HDO do RAC -
HDO pro FVE
CYKY-O 5x1,5
Vývod 230V - pro napájení TOTAL STOP
tlačítek v objektu
1-CXKH-V P60-R B2cas1d0 5x1,5
FA 2
6A
B1
FA 3
32A
C/3
Vývod 400V pro rozvaděč RAC
CYKY-J 5x16
FA 4
25A
C/3
Podružný 3f
elektroměr
Vývod 400V pro rozvaděč RP
CYKY-J 5x10
FA 5
32A
C/3
Podružný 3f
elektroměr
Vývod 400V pro rozvaděč výtahu RVYT
CYKY-J 5x10
FA 6
16A
C/3
Vývod 400V pro rekuperační jednotku REK
CYKY-J 5x2,5
FA7
6A
B/1
Vývod 230V pro systém PZTS (Označit "PZTS
NEVYPÍNAT")
CYKY-J 3x1,5
HOP umístěna v nástěné krabici KT250
HOP umístěna pod RAC
Uzemnění na zemnící soustavu
Izolovaný drát FeZn 10
Připojeno na HOP pod RH
CYA 25
Hlavní pospojování (kovová potrubí vstupující do budovy -
např. voda, přístupné kovové konstrukce)
CYA 25
Uzemnění rozvaděče výtahu
CYA16
Uzemněnírekuperační jednotky
CYA 16
Uzemnění zvlhčovače
CYA 16
Uzemnění rozvaděče RAC
CYA 16
Uzemnění rozvaděče RDC
CYA 16
Uzemnění FV panelů na střeše
CYA 16
Uzemnění střídače a bateriového úložiště
CYA 10
Uzemnění VZT potrubí
CYA 10
Uzemnění pospojování v tech. místnosti
CYA 6

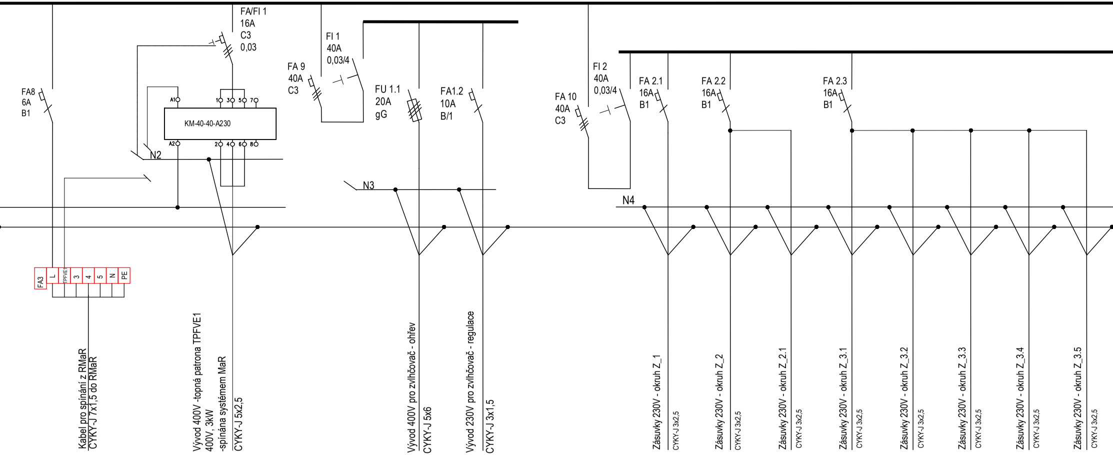
FA8
6A
B1
FA/FI 1
16A
C3
0,03
KM-40-40-A230
A1
A2
1
3
5
7
2
4
6
8
N2
FA 9
40A
C3
FI 1
40A
0,03/4
FU 1.1
20A
gG
FA1.2
10A
B/1
N3
FA 10
40A
C3
FI 2
40A
0,03/4
N4
FA 2.1
16A
B1
FA 2.2
16A
B1
FA 2.3
16A
B1
FA3
L
TPFVE1
3
4
5
N
PE
Kabel pro spínání z RMaR
CYKY-J 7x1,5 do RMaR
Vývod 400V -topná patrona TPFVE1
400V, 3kW
-spínána systémem MaR
CYKY-J 5x2,5
Vývod 400V pro zvlhčovač - ohřev
CYKY-J 5x6
Vývod 230V pro zvlhčovač - regulace
CYKY-J 3x1,5
Zásuvky 230V - okruh Z_1
CYKY-J 3x2,5
Zásuvky 230V - okruh Z_2
CYKY-J 3x2,5
Zásuvky 230V - okruh Z_2.1
CYKY-J 3x2,5
Zásuvky 230V - okruh Z_3.1
CYKY-J 3x2,5
Zásuvky 230V - okruh Z_3.2
CYKY-J 3x2,5
Zásuvky 230V - okruh Z_3.3
CYKY-J 3x2,5
Zásuvky 230V - okruh Z_3.4
CYKY-J 3x2,5
Zásuvky 230V - okruh Z_3.5
CYKY-J 3x2,5

Skříňový rozvaděč o rozměrech (VxŠxH): 1800x800x300,
přesné rozměry skříně budou ověřeny u výrobce rozvaděče.
V rámci stavby bude pro rozvaděč připravena nika.
Rozvaděč bude jednokřídlý a ve dveřích (nahoře i dole) bude mít větrací mřížky. Ve dveřích bude také rezerva pro osazení ventilátoru pro větrání rozvaděče
Velikost jističe v RE 3x50A/B.
Proudová soustava: 3PEN 400/230V, 50Hz, TN-C-S
Ochrana před úrazem el. proudem dle ČSN 33 2000-4-41 ed.3
V rozvaděči bude nechána prostorová rezerva min. 10M pro osazení smartmetru systému FVE.

Pod všechny rozvaděče v rámci dřevostavby bude usazena nehořlavá podložka o tloušťce min. 10mm. Při instalaci el. zařízení nutno respektovat ČSN 33 2312 ed.2 Elektrická zařízení v hořlavých látkách a na nich.

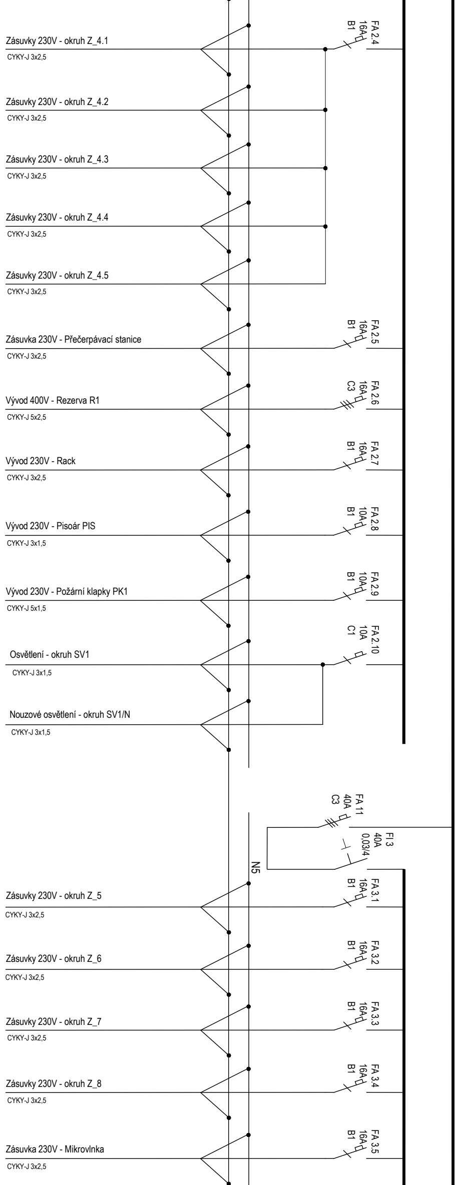
Zásuvky 230V - okruh Z_4.1
CYKY-J 3x2,5
FA 2.4
16A
B1
Zásuvky 230V - okruh Z_4.2
CYKY-J 3x2,5
Zásuvky 230V - okruh Z_4.3
CYKY-J 3x2,5
Zásuvky 230V - okruh Z_4.4
CYKY-J 3x2,5
Zásuvky 230V - okruh Z_4.5
CYKY-J 3x2,5
Zásuvka 230V - Přečerpávací stanice
CYKY-J 3x2,5
FA 2.5
16A
B1
Vývod 400V - Rezerva R1
CYKY-J 5x2,5
FA 2.6
16A
C3
Vývod 230V - Rack
CYKY-J 3x2,5
FA 2.7
16A
B1
Vývod 230V - Pisoár PIS
CYKY-J 3x1,5
FA 2.8
10A
B1
Vývod 230V - Požární klapky PK1
CYKY-J 5x1,5
FA 2.9
10A
B1
Osvětlení - okruh SV1
CYKY-J 3x1,5
FA 2.10
10A
C1
Nouzové osvětlení - okruh SV1/N
CYKY-J 3x1,5
FA 11
40A
C3
FI 3
40A
0,03/4
N5
Zásuvky 230V - okruh Z_5
CYKY-J 3x2,5
FA 3.1
16A
B1
Zásuvky 230V - okruh Z_6
CYKY-J 3x2,5
FA 3.2
16A
B1
Zásuvky 230V - okruh Z_7
CYKY-J 3x2,5
FA 3.3
16A
B1
Zásuvky 230V - okruh Z_8
CYKY-J 3x2,5
FA 3.4
16A
B1
Zásuvka 230V - Mikrovlnka
CYKY-J 3x2,5
FA 3.5
16A
B1

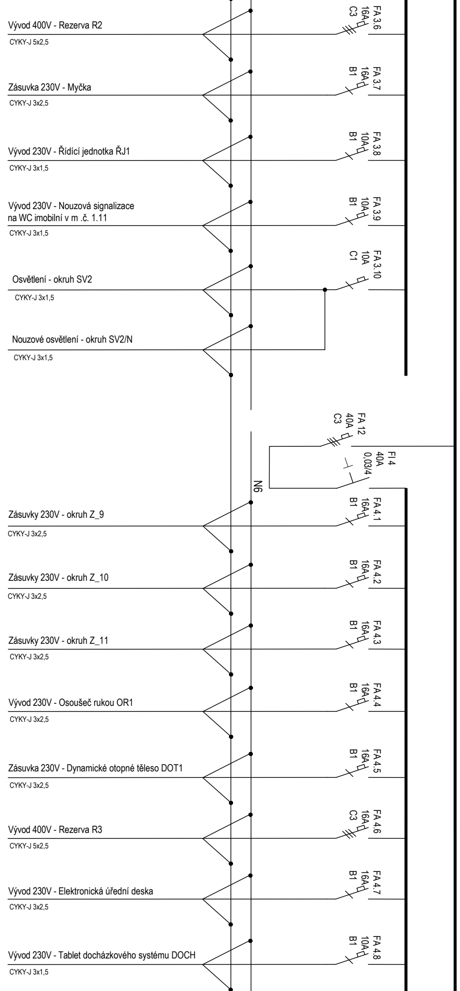
Vývod 400V - Rezerva R2
CYKY-J 5x2,5
FA 3.6 16A C3
Zásuvka 230V - Myčka
CYKY-J 3x2,5
FA 3.7 16A B1
Vývod 230V - Řídící jednotka ŘJ1
CYKY-J 3x1,5
FA 3.8 10A B1
Vývod 230V - Nouzová signalizace na WC imobilní v m .č. 1.11
CYKY-J 3x1,5
FA 3.9 10A B1
Osvětlení - okruh SV2
CYKY-J 3x1,5
FA 3.10 10A C1
Nouzové osvětlení - okruh SV2/N
CYKY-J 3x1,5
FA 12 40A C3
FI 4 40A 0,03/4
N6
Zásuvky 230V - okruh Z_9
CYKY-J 3x2,5
FA 4.1 16A B1
Zásuvky 230V - okruh Z_10
CYKY-J 3x2,5
FA 4.2 16A B1
Zásuvky 230V - okruh Z_11
CYKY-J 3x2,5
FA 4.3 16A B1
Vývod 230V - Osoušeč rukou OR1
CYKY-J 3x2,5
FA 4.4 16A B1
Zásuvka 230V - Dynamické otopné těleso DOT1
CYKY-J 3x2,5
FA 4.5 16A B1
Vývod 400V - Rezerva R3
CYKY-J 5x2,5
FA 4.6 16A C3
Vývod 230V - Elektronická úřední deska
CYKY-J 3x2,5
FA 4.7 16A B1
Vývod 230V - Tablet docházkového systému DOCH
CYKY-J 3x1,5
FA 4.8 10A B1

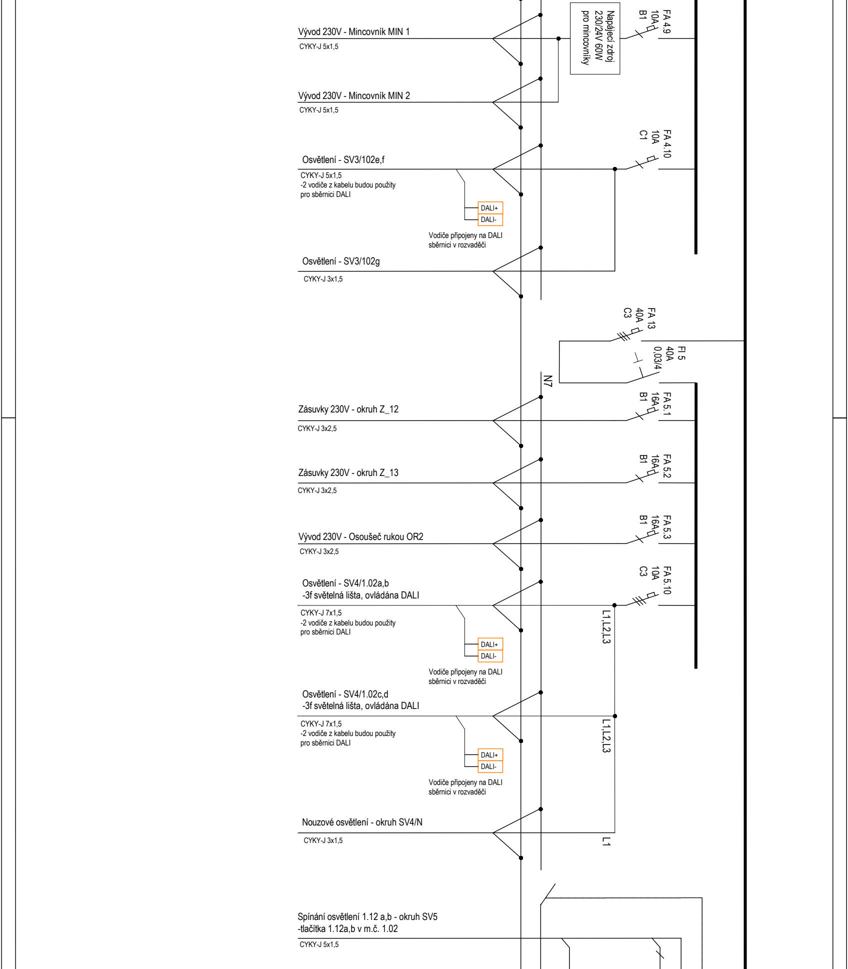
Vývod 230V - Mincovník MIN 1
CYKY-J 5x1,5
FA 4.9
10A
B1
Napájecí zdroj
230/24V 60W
pro mincovníky
Vývod 230V - Mincovník MIN 2
CYKY-J 5x1,5
FA 4.10
10A
C1
Osvětlení - SV3/102e,f
CYKY-J 5x1,5
-2 vodiče z kabelu budou použity
pro sběrnici DALI
DALI+
DALI-
Vodiče připojeny na DALI
sběrnici v rozvaděči
Osvětlení - SV3/102g
CYKY-J 3x1,5
FA 13
40A
C3
FI 5
40A
0,03/4
N7
FA 5.1
16A
B1
Zásuvky 230V - okruh Z_12
CYKY-J 3x2,5
FA 5.2
16A
B1
Zásuvky 230V - okruh Z_13
CYKY-J 3x2,5
FA 5.3
16A
B1
Vývod 230V - Osoušeč rukou OR2
CYKY-J 3x2,5
FA 5.10
10A
C3
Osvětlení - SV4/1.02a,b
-3f světelná lišta, ovládána DALI
CYKY-J 7x1,5
-2 vodiče z kabelu budou použity
pro sběrnici DALI
L1,L2,L3
DALI+
DALI-
Vodiče připojeny na DALI
sběrnici v rozvaděči
Osvětlení - SV4/1.02c,d
-3f světelná lišta, ovládána DALI
CYKY-J 7x1,5
-2 vodiče z kabelu budou použity
pro sběrnici DALI
L1,L2,L3
DALI+
DALI-
Vodiče připojeny na DALI
sběrnici v rozvaděči
Nouzové osvětlení - okruh SV4/N
CYKY-J 3x1,5
L1
Spínání osvětlení 1.12 a,b - okruh SV5
-tlačítka 1.12a,b v m.č. 1.02
CYKY-J 5x1,5

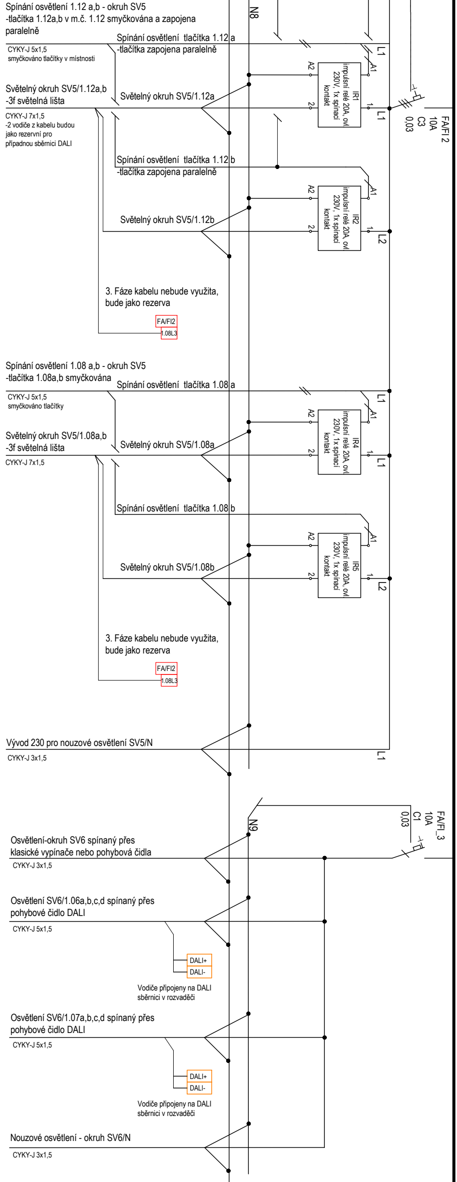
Spínání osvětlení 1.12 a,b - okruh SV5
-tlačítka 1.12a,b v m.č. 1.12 smyčkována a zapojena paralelně
CYKY-J 5x1,5
smyčkováno tlačítky v místnosti
Spínání osvětlení tlačítka 1.12 a
-tlačítka zapojena paralelně
N8
L1
A1
A2
IR1
impulsní relé 20A, ovl
230V, 1x spínací
kontakt
1
2
L1
FA/FI 2
10A
C3
0,03
Světelný okruh SV5/1.12a,b
-3f světelná lišta
CYKY-J 7x1,5
-2 vodiče z kabelu budou jako rezervní pro případnou sběrnici DALI
Světelný okruh SV5/1.12a
Spínání osvětlení tlačítka 1.12 b
-tlačítka zapojena paralelně
A1
A2
IR2
impulsní relé 20A, ovl
230V, 1x spínací
kontakt
1
2
L2
Světelný okruh SV5/1.12b
3. Fáze kabelu nebude využita, bude jako rezerva
FA/FI2
1.08L3
Spínání osvětlení 1.08 a,b - okruh SV5
-tlačítka 1.08a,b smyčkována
CYKY-J 5x1,5
smyčkováno tlačítky
Spínání osvětlení tlačítka 1.08 a
L1
A1
A2
IR4
impulsní relé 20A, ovl
230V, 1x spínací
kontakt
1
2
L1
Světelný okruh SV5/1.08a,b
-3f světelná lišta
CYKY-J 7x1,5
Světelný okruh SV5/1.08a
Spínání osvětlení tlačítka 1.08 b
A1
A2
IR5
impulsní relé 20A, ovl
230V, 1x spínací
kontakt
1
2
L2
Světelný okruh SV5/1.08b
3. Fáze kabelu nebude využita, bude jako rezerva
FA/FI2
1.08L3
Vývod 230 pro nouzové osvětlení SV5/N
CYKY-J 3x1,5
L1
N9
FA/FI_3
10A
C1
0,03
Osvětlení-okruh SV6 spínaný přes klasické vypínače nebo pohybová čidla
CYKY-J 3x1,5
Osvětlení SV6/1.06a,b,c,d spínaný přes pohybové čidlo DALI
CYKY-J 5x1,5
DALI+
DALI-
Vodiče připojeny na DALI sběrnici v rozvaděči
Osvětlení SV6/1.07a,b,c,d spínaný přes pohybové čidlo DALI
CYKY-J 5x1,5
DALI+
DALI-
Vodiče připojeny na DALI sběrnici v rozvaděči
Nouzové osvětlení - okruh SV6/N
CYKY-J 3x1,5

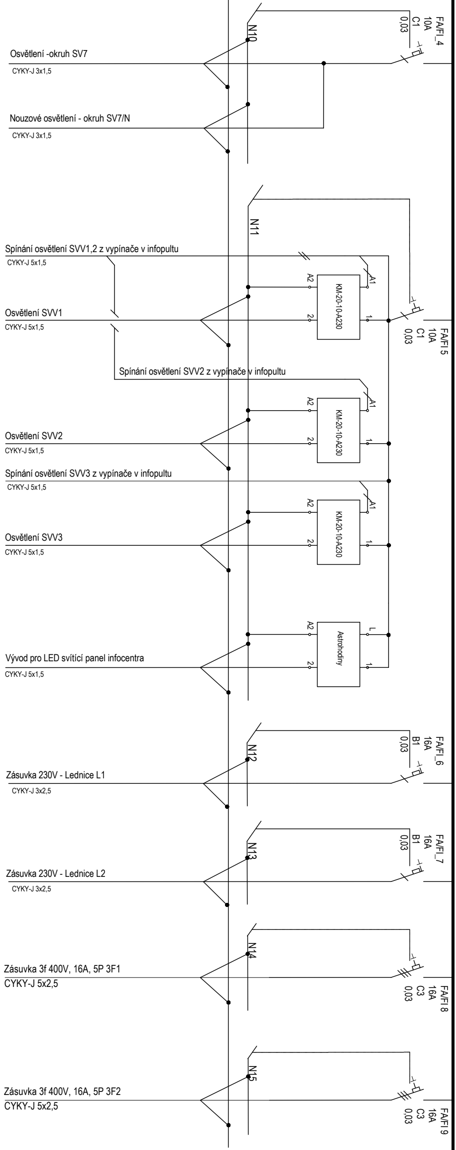
FA/FI_4
10A
C1
0,03
N10
Osvětlení -okruh SV7
CYKY-J 3x1,5
Nouzové osvětlení - okruh SV7/N
CYKY-J 3x1,5
N11
Spínání osvětlení SVV1,2 z vypínače v infopultu
CYKY-J 5x1,5
A2
A1
KM-20-10-A230
Osvětlení SVV1
CYKY-J 5x1,5
2
1
FA/FI 5
10A
C1
0,03
Spínání osvětlení SVV2 z vypínače v infopultu
A2
A1
KM-20-10-A230
Osvětlení SVV2
CYKY-J 5x1,5
2
1
Spínání osvětlení SVV3 z vypínače v infopultu
CYKY-J 5x1,5
A2
A1
KM-20-10-A230
Osvětlení SVV3
CYKY-J 5x1,5
2
1
A2
L
Astrohodiny
Vývod pro LED svítící panel infocentra
CYKY-J 5x1,5
2
1
FA/FI_6
16A
B1
0,03
N12
Zásuvka 230V - Lednice L1
CYKY-J 3x2,5
FA/FI_7
16A
B1
0,03
N13
Zásuvka 230V - Lednice L2
CYKY-J 3x2,5
N14
Zásuvka 3f 400V, 16A, 5P 3F1
CYKY-J 5x2,5
FA/FI 8
16A
C3
0,03
N15
Zásuvka 3f 400V, 16A, 5P 3F2
CYKY-J 5x2,5
FA/FI 9
16A
C3
0,03

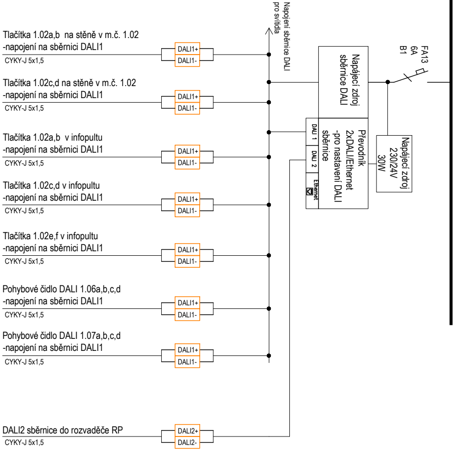
Napojení sběrnice DALI pro svítidla
FA13
6A
B1
Napájecí zdroj sběrnice DALI
Převodník 2xDALI/Ethernet -pro nastavení DALI sběrnice
DALI 1
DALI 2
Ethernet
Napájecí zdroj 230/24V 30W
Tlačítka 1.02a,b na stěně v m.č. 1.02
-napojení na sběrnici DALI1
CYKY-J 5x1,5
DALI1+
DALI1-
Tlačítka 1.02c,d na stěně v m.č. 1.02
-napojení na sběrnici DALI1
CYKY-J 5x1,5
DALI1+
DALI1-
Tlačítka 1.02a,b v infopultu
-napojení na sběrnici DALI1
CYKY-J 5x1,5
DALI1+
DALI1-
Tlačítka 1.02c,d v infopultu
-napojení na sběrnici DALI1
CYKY-J 5x1,5
DALI1+
DALI1-
Tlačítka 1.02e,f v infopultu
-napojení na sběrnici DALI1
CYKY-J 5x1,5
DALI1+
DALI1-
Pohybové čidlo DALI 1.06a,b,c,d
-napojení na sběrnici DALI1
CYKY-J 5x1,5
DALI1+
DALI1-
Pohybové čidlo DALI 1.07a,b,c,d
-napojení na sběrnici DALI1
CYKY-J 5x1,5
DALI1+
DALI1-
DALI2 sběrnice do rozvaděče RP
CYKY-J 5x1,5
DALI2+
DALI2-

akce	Technikův pavilon
	+-0,000=372.6 m.n.m
místo	k.ú. Liberec, p.č 1393
stupeň pd	dokumentace pro provedení stavby
investor	Statutární město Liberec nám: Dr.E. Beneše 1, 460 59 Liberec 1 IČ: 00262978 DIČ: CZ 00262978
zhotovitel	Kancelář architektury města nám: Dr. E. Beneše 1, 460 59 Liberec 1
zodp.projektant	Ing. Tomáš Novotný
vypracoval	Ing. Adrian Miklóš, Ing. Tomáš Kořínek
datum	09 2024

D.1.4.4a Elektroinstalace -stavební řešení SO 001

SO 001 stavební úpravy

Rozvaděč RH

výkres	
měřítko	
číslo	b06
paré	